Index

alsident® system
Für saubere Luft am Arbeitsplatz

System 100 - Chemisch Beständig (PP)

Absaugarme

Tischmontage ..... 100 PP 2
Wand-/Deckenmontage ..... 100 PP 3

Hauben

Metallhaube 1-10024-7-5 ..... 100 PP 4
Rundhaube 1- 10035-7-5 ..... 100 PP 5
Rundhaube 1-10050-7-5 ..... 100 PP 6
Flachhaube 1-1004228-7-5 ..... 100 PP 7

Halter

U-Profil 30-100-5 ..... 100 PP 8
Wandhalter 2-100-203 ..... 100 PP 9
Wandhalter 2-100-203-22 ..... 100 PP 10
Sockelkästen ..... 100 PP 11

Verschiedenes Zubehör

Reduziermuffe 4-100125 ..... 100 PP 12
Zierflansch 4-250-250 ..... 100 PP 13
Verstärkerhalterung 2-100-5 ..... 100 PP 14
Schutzgitter 5-18 ..... 100 PP 15

Copyright©Alsident® System 2025.
Änderungen der Designs und Dimensionen vorbehalten.

System 100 - Chemisch Beständig (PP)

Sämtliche Komponente RoHS konform,

Ausführung - Absaugarm für Tischmontage:

- Reichweite 795 - 2.130 mm
- Empfohlene Luftmenge 140 bis 400 m^3/h
- Rohrdurchmesser Ø100 mm
- POP® Niete aus säurefestem Edelstahl (AISI 316L) sichern erhöhte Haltbarkeit selbst beim Einsatz im aggressiven Umfeld
- Rohre und Gelenke aus chemisch beständigem Polypropylen (PP)
- Gelenkfarbe: weiß
- Wartungsfreie O-Ringe aus Polyethylen (PE)
- Integrierte Drosselklappe, die in offener Position aus dem Luftstrom ist, um die maximale Durchströmung zu gewährleisten
- Gewindestangen, Federn und Fingerschrauben aus säurefestem Edelstahl (AISI 316L)
- Schutzgitter erhältlich (Zubehör) zur Verhinderung des Einsaugens von Fremdkörpern
- Zerlegung ohne Werkzeug zwecks Reinigung

Links: Druckverlustdiagramm, Montage ohne Gasfeder, Montage mit Gasfeder
Anleitung zur Anwendung, Messungen zur Absaugeffizienz,

Arbeitsgebiet

Wir empfehlen, daß die stationäre Arbeitsposition nicht im obersten oder im untersten Teil des Arbeitsgebiets platziert wird.

Alle Maße in mm

** Mit 1 Gasfeder*

*** Mit 2 Gasfedern*

A: Model 100-55-1-7-5
B: Model 100-4540-1-7-5
C: Model 100-5545-1-7-5
D: Model 100-6555-1-7-5
E: Model 100-9065-1-7-5*
F: Model 100-10585-1-7-5**

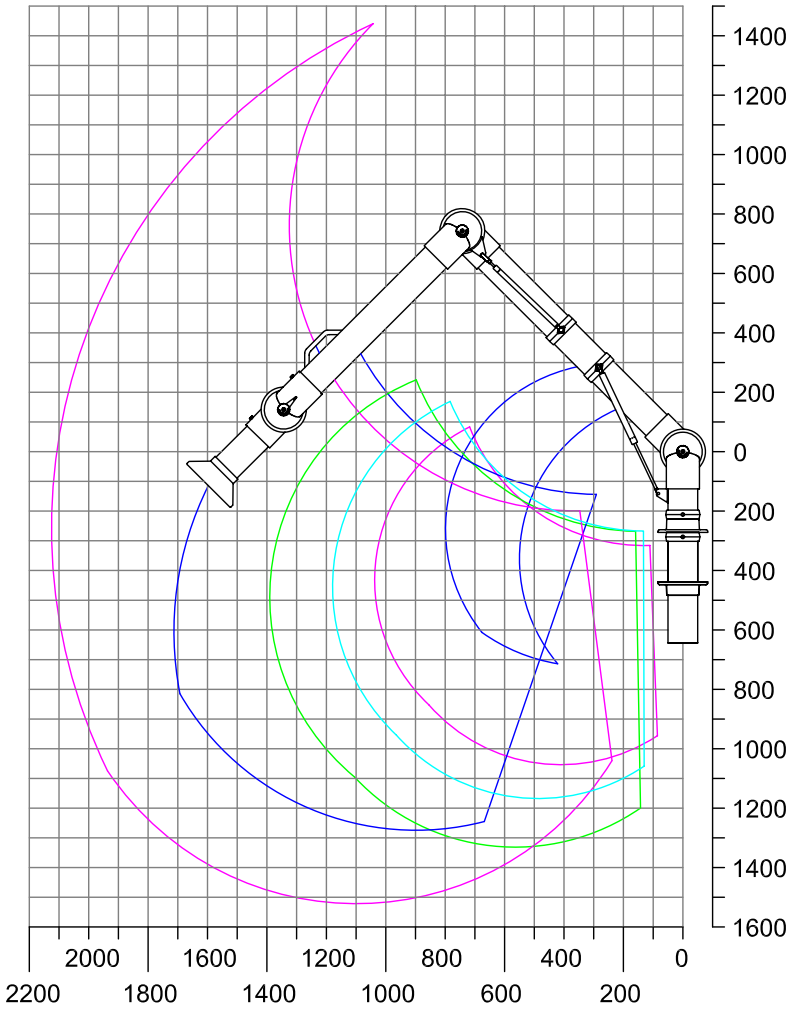

Copyright©Alsident® System 2025.
Änderungen der Designs und Dimensionen vorbehalten.

System 100 - Chemisch Beständig (PP)

Sämtliche Komponente RoHS konform.

Ausführung – Absaugarm für Wand-/Deckenmontage:

- Reichweite 795 - 2.630 mm
- Empfohlene Luftmenge 140 bis 400 m^3/h
- Rohrdurchmesser Ø100 mm
- POP® Niete aus säurefestem Edelstahl (AISI 316L) sichern erhöhte Haltbarkeit selbst beim Einsatz im aggressiven Umfeld
- Rohre und Gelenke aus chemisch beständigem Polypropylen (PP)
- Gelenkfarbe: weiß
- Wartungsfreie O-Ringe aus Polyethylen (PE)
- Integrierte Drosselklappe, die in offener Position aus dem Luftstrom ist, um die maximale Durchströmung zu gewährleisten
- Gewindestangen, Federn und Fingerschrauben aus säurefestem Edelstahl (AISI 316L)
- Schutzgitter erhältlich (Zubehör) zur Verhinderung des Einsaugens von Fremdkörpern
- Zerlegung ohne Werkzeug zwecks Reinigung

Links: Druckverlustdiagramm, Montage ohne Gasfeder, Montage mit Gasfeder
Anleitung zur Anwendung, Messungen zur Absaugeffizienz,

Arbeitsgebiet

Wir empfehlen, daß die stationäre Arbeitsposition nicht im obersten oder im untersten Teil des Arbeitsgebiets platziert wird.

Alle Maße in mm

** Mit 1 Gasfeder*

*** Mit 2 Gasfedern*

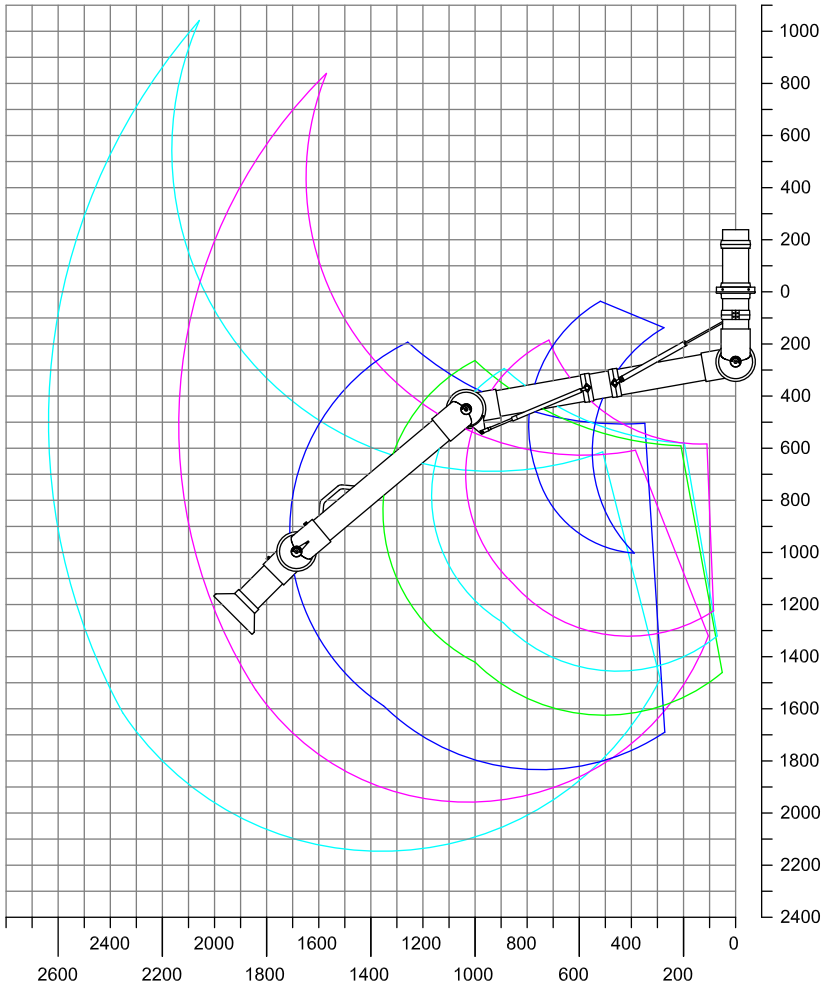

A: Model 100-55-3-7-5
B: Model 100-4540-3-7-5
C: Model 100-5545-3-7-5
D: Model 100-6555-3-7-5
E: Model 100-9065-3-7-5*
F: Model 100-10585-3-7-5**
G: Model 100-135105-3-7-5**

Copyright©Alsident® System 2025.
Änderungen der Designs und Dimensionen vorbehalten.

Metallhaube 1-10024-7-5

alsident® system
Für saubere Luft am Arbeitsplatz

System 100 - Chemisch Beständig (PP)

- Metallhaube empfohlen für die Erfassung von Warmgas, Rauch und leichten Staubmengen
- Haubengröße: Ø200 mm
- Haube aus Aluminium mit einer Polyester Voll-Lackierung
- Rohrstutzen aus chemisch Beständigem Polypropylen (PP)

Absaugeffizienz

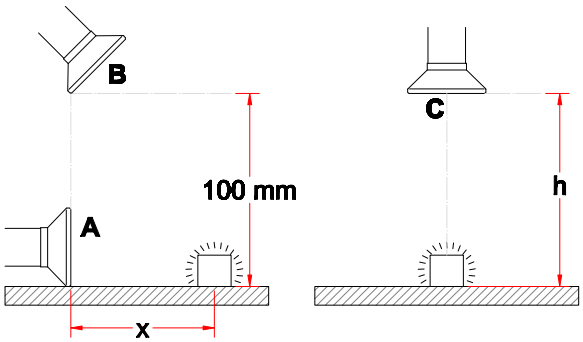

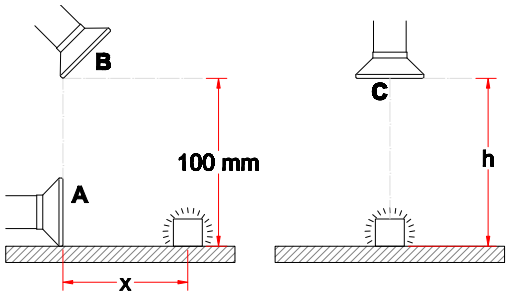

Zeichnung

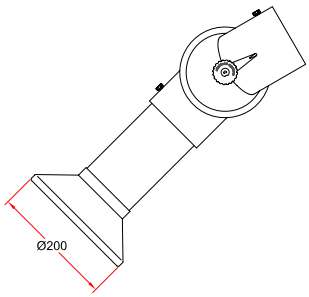

Copyright©Alsident® System 2025.
Änderungen der Designs und Dimensionen vorbehalten.

Rundhaube 1-10035-7-5

alsident® system
Für saubere Luft am Arbeitsplatz

System 100 - Chemisch Beständig (PP)

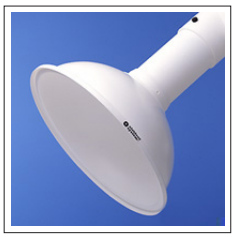

- Rundhaube empfohlen für die Erfassung von leichtem Rauch oder Gasen, z.B. über kleine, offene Behälter
- Haubengröße: Ø385 mm
- Erhöhte Stabilität bei der Hantierung der Haube durch Kantenverstärkung
- Erhöhte Leistungsfähigkeit in der Erfassung bei abgewinkelter Platzierung der Haube
- Haube, Flansch und Rohrstutzen aus chemisch beständigem Polypropylen (PP)
- Farbe: weiß

Absaugeffizienz

Zur optimalen Position, bitte vergleichen Sie mit Artikelnr. 1-10050.

Zeichnung

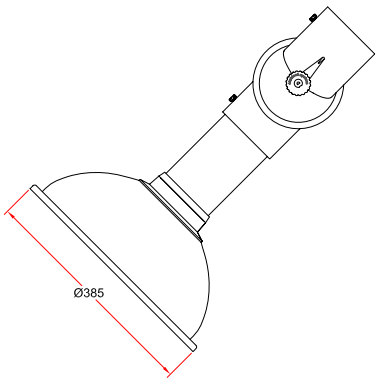

Copyright©Alsident® System 2025.
Änderungen der Designs und Dimensionen vorbehalten.

Rundhaube 1-10050-7-5

alsident® system
Für saubere Luft am Arbeitsplatz

System 100 - Chemisch Beständig (PP)

- Rundhaube empfohlen für die Erfassung von leichtem Rauch oder Gasen, z.B. über kleine, offene Behälter
- Haubengröße: Ø500 mm
- Erhöhte Stabilität bei der Hantierung der Haube durch Kantenverstärkung
- Erhöhte Leistungsfähigkeit in der Erfassung bei abgewinkelter Platzierung der Haube
- Haube aus chemisch beständigem Polypropylen (PP)
- Flansch und Rohrstutzen aus chemisch beständigem Polypropylen (PP)

Absaugeffizienz

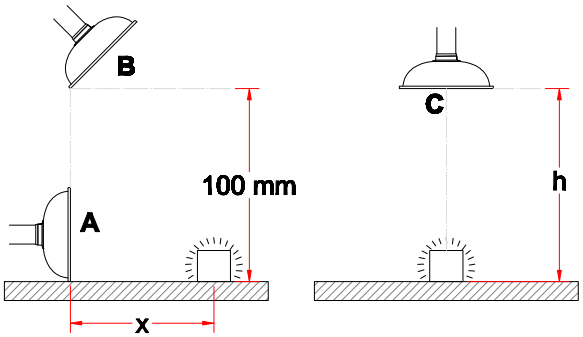

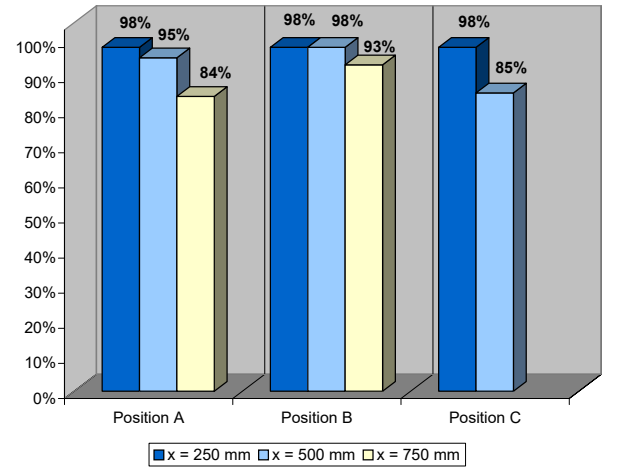

Zeichnung

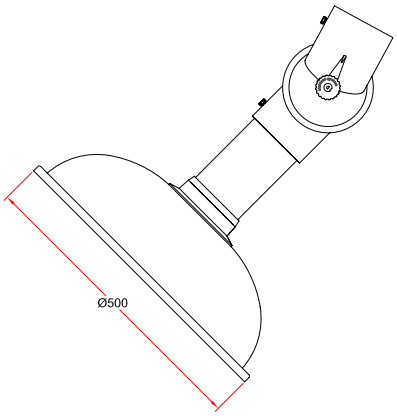

Copyright©Alsident® System 2025.
Änderungen der Designs und Dimensionen vorbehalten.

Flachhaube 1-1004228-7-5

alsident® system
Für saubere Luft am Arbeitsplatz

System 100 - Chemisch Beständig (PP)

- Flachhaube empfohlen für die Erfassung von leichtem Rauch und Gasen, z.B. über kleine, offene Behälter
- Haubengröße: 420x280 mm
- Erhöhte Leistungsfähigkeit in der Erfassung bei abgewinkelter Platzierung der Haube
- Haube, Flansch und Rohrstutzen aus chemisch beständigem Polypropylen (PP)

Absaugeffizienz

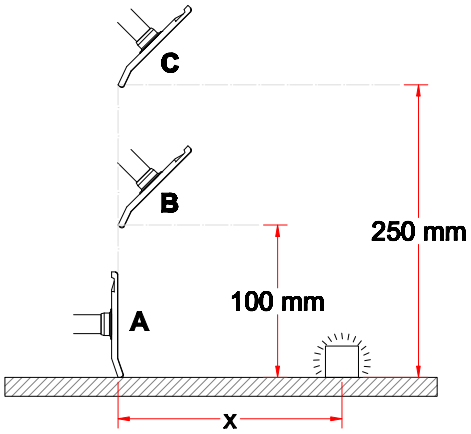

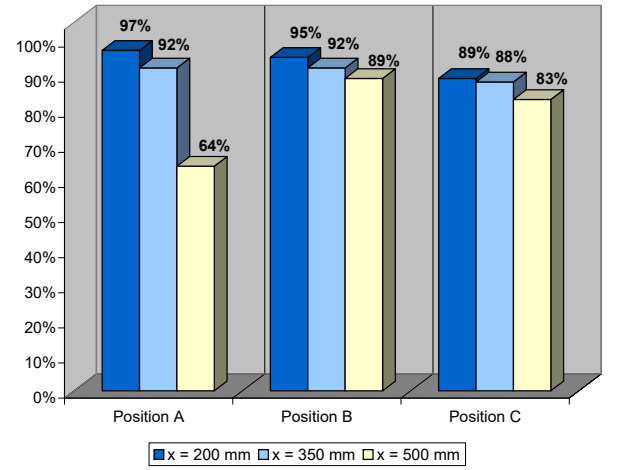

Zeichnung

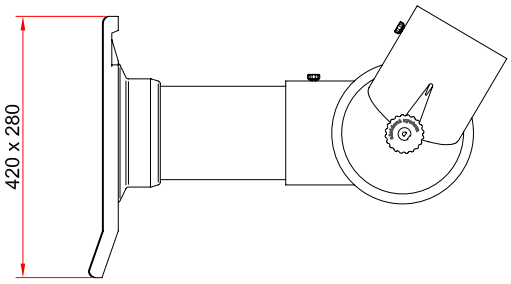

Copyright©Alsident® System 2025.
Änderungen der Designs und Dimensionen vorbehalten.

U-Profil 30-100-5

alsident® system
Für saubere Luft am Arbeitsplatz

System 100 - Chemisch Beständig (PP)

- Halter/U-profil für Verstärkung des Sockelrohrs von langen Absaugarmen für Tischmontage
- Aus Stahlblech mit einer Polyester Voll-Lackierung af allen Flächen
- Farbwahl: weiß

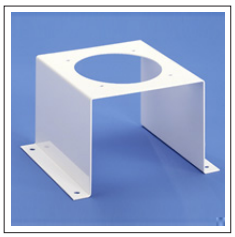

Zeichnung

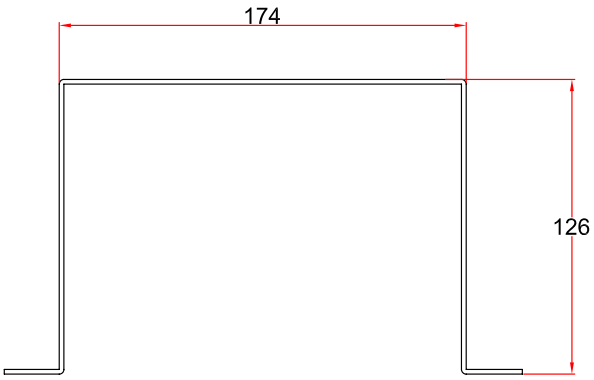

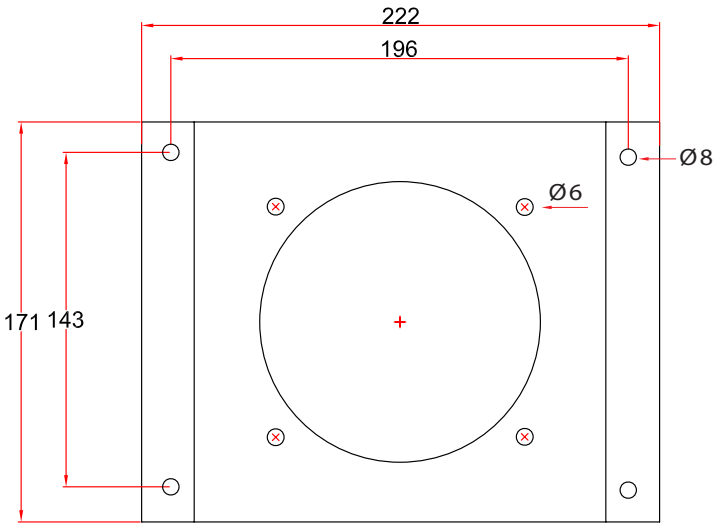

Copyright©Alsident® System 2025.
Änderungen der Designs und Dimensionen vorbehalten.

Wandhalter 2-100-203

alsident® system
Für saubere Luft am Arbeitsplatz

System 100 - Chemisch Beständig (PP)

- Halter für die Montage von Absaugarmen für Wand- oder Deckenmontage an der Wand
- Aus Stahlblech mit einer Polyester Voll-Lackierung auf allen Flächen
- Farbe: weiß
- Einschließlich Reduziermuffe für Kanalanschluss Ø125mm

Zeichnung

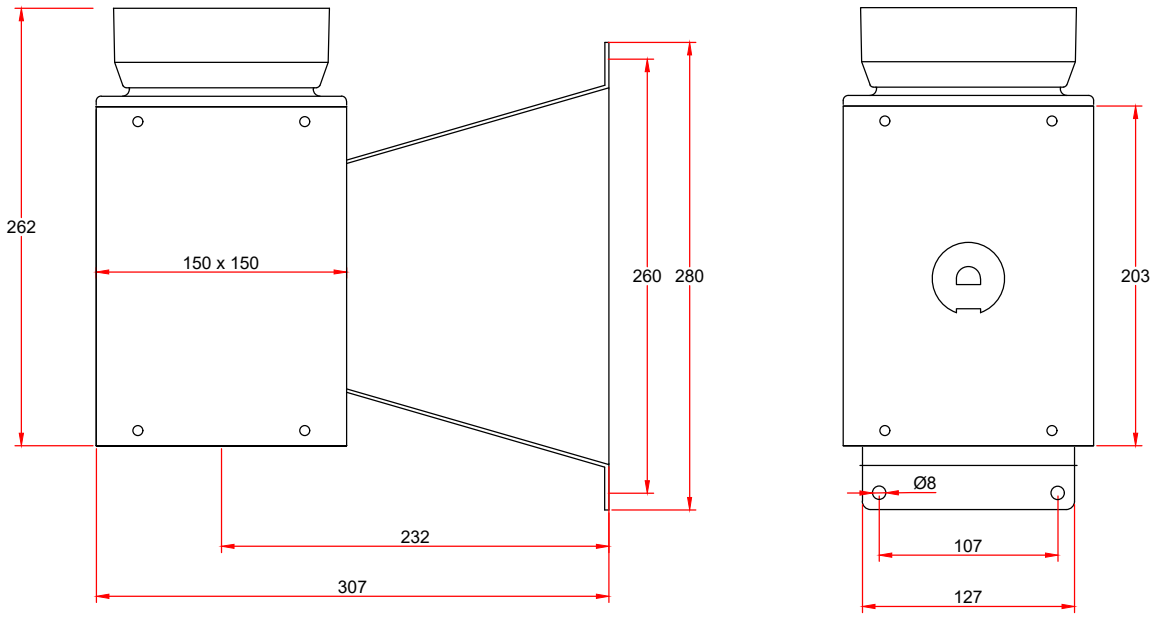

Copyright©Alsident® System 2025.
Änderungen der Designs und Dimensionen vorbehalten.

Wandhalter 2-100-203-22

alsident® system
Für saubere Luft am Arbeitsplatz

System 100 - Chemisch Beständig (PP)

- Halter für die Montage von Absaugarmen für Wand- oder Deckenmontage an der Wand
- Aus säurefester Edelstahl (AISI 316L)
- Einschließlich Reduziermuffe für Kanalanschluss Ø125mm

Zeichnung

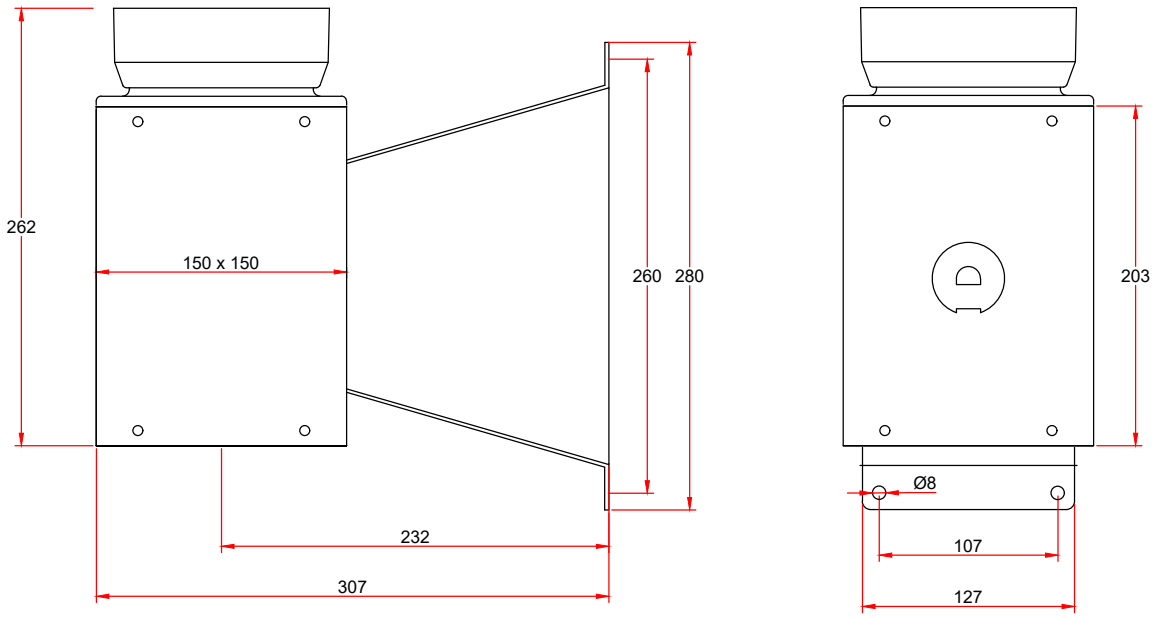

Copyright©Alsident® System 2025.
Änderungen der Designs und Dimensionen vorbehalten.

System 100 - Chemisch Beständig (PP)

- Sockelkasten für die Montage von Absaugarmen für Deckenmontage an der Decke
- Sehr stabile Konstruktion aus Stahlblech
- Erhöhte Haltbarkeit durch die aufwendige Polyester Voll-Lackierung auf allen Flächen
- Anschluss oben (-20) oder Seitenanschluss Ø125 mm (-80)
- Farbwahl: Weiß (-) oder schwarz (-050)
- Abmessung: 150x150 mm
- Länge 500 - 2500 mm

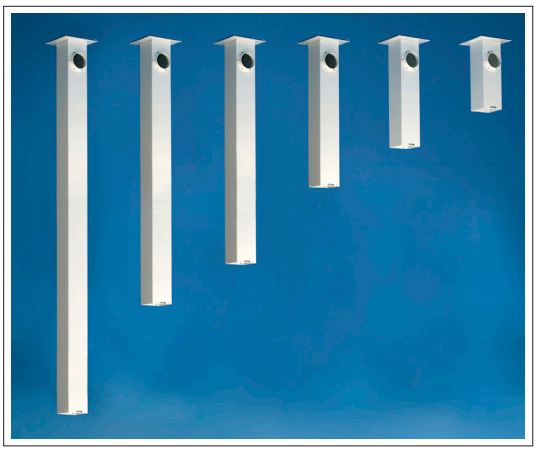

Zeichnung

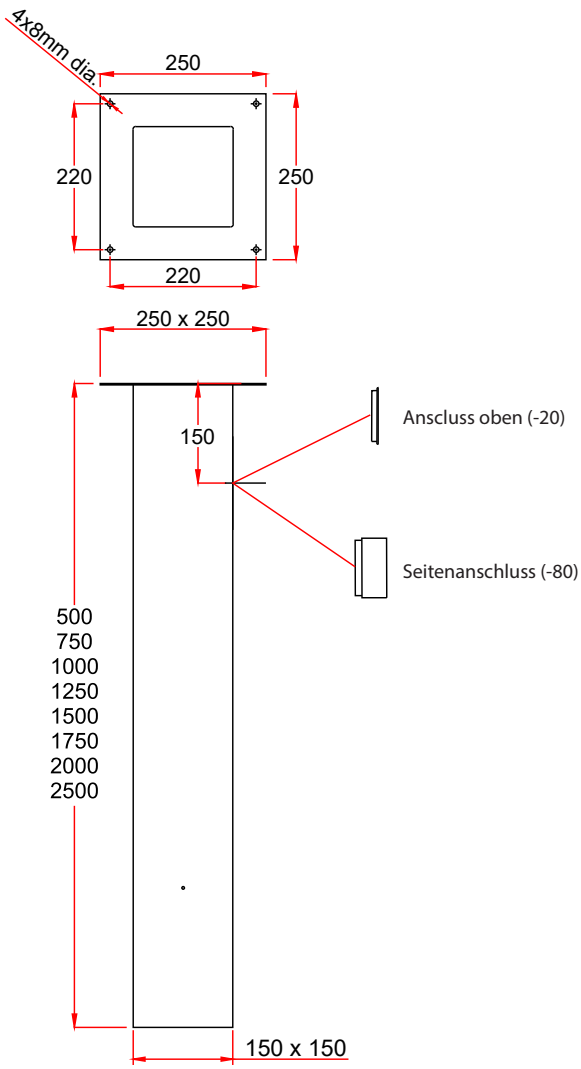

Copyright©Alsident® System 2025.
Änderungen der Designs und Dimensionen vorbehalten.

Reduziermuffe 4-100125

alsident® system
Für saubere Luft am Arbeitsplatz

System 100 - Chemisch Beständig (PP)

- Reduziermuffe für Verbindung von Absaugarmen mit Verrohrung
- Reduziert Ø125 - Ø100
- Aus Polypropylen (PP)
- Farbe: weiß

Zeichnung

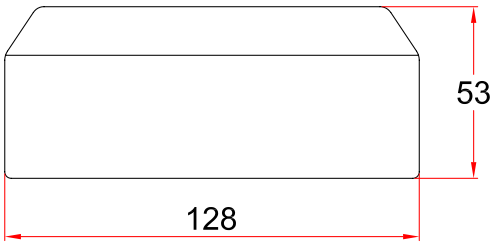

Copyright©Alsident® System 2025.
Änderungen der Designs und Dimensionen vorbehalten.

Zierflansch 4-250-250

System 100 - Chemisch Beständig (PP)

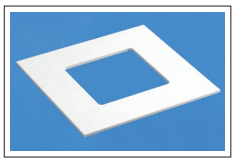

- Zierflansch wird bei versenkten Decken eingesetzt, um die Durchführung des Sockelkastens zuzudecken
- Maße: 250 x 250 mm
- Material: Polystyren
- Mit Kleber oder Schrauben an die Deckenplatte montieren
- Farbe: Weiß

Zeichnung

Keine Zeichnung

Copyright©Alsident® System 2025.
Änderungen der Designs und Dimensionen vorbehalten.

Verstärkerhalterung 2-100-5

alsident® system
Für saubere Luft am Arbeitsplatz

System 100 - Chemisch Beständig (PP)

- Vorgesehen für die zusätzliche Abstützung von langen Sockelkästen durch Befestigung zu Deckenschienen oder mittels Zeile zur Decke
- Aus Stahl mit einer weißen Pulverlackierung auf allen Flächen
- Farbe: Weiß
- Maße: 250 x 250 mm

Zeichnung

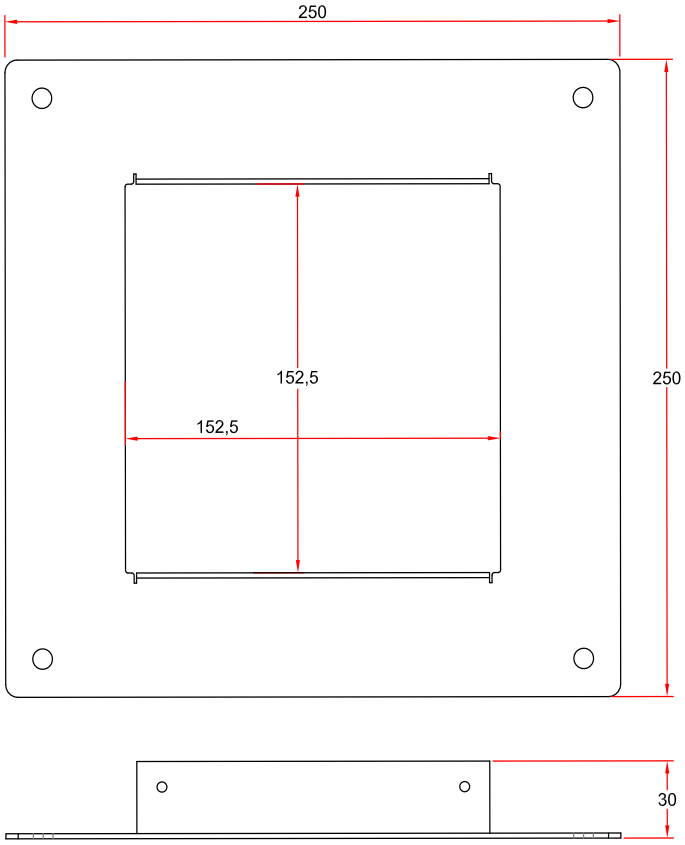

Copyright©Alsident® System 2025.
Änderungen der Designs und Dimensionen vorbehalten.

Schutzgitter 5-18

alsident® system
Für saubere Luft am Arbeitsplatz

System 100 - Chemisch Beständig (PP)

- Schutzgitter für Montage in der Haube
- Zur Verhinderung des Einsaugens von Fremdkörpern
- Polypropylen (PP)
- Farbe: Weiß

Zeichnung

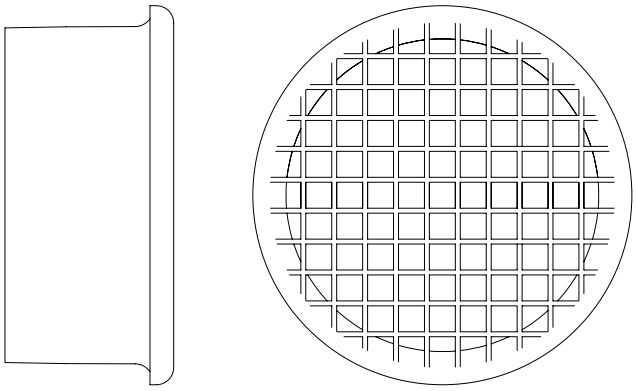

Copyright©Alsident® System 2025.
Änderungen der Designs und Dimensionen vorbehalten.