System 100 - Antistatisch (AS)

Absaugarme

Tischmontage ..... 100 AS 2
Wand-/Deckenmontage ..... 100 AS 3

Hauben

Metallhaube 1-10024-6 ..... 100 AS 4
Rundhaube 1- 10035-6 ..... 100 AS 5
Rundhaube 1-10050-6 ..... 100 AS 6
Metallhaube 1-10036-6 ..... 100 AS 7
Flachhaube 1-1004228-6 ..... 100 AS 8

Halter

U-Profil 30-100-5 ..... 100 AS 9
Wandhalter 2-100-203-050 ..... 100 AS 10
Wandhalter 2-100-203-22-6 ..... 100 AS 11
Sockelkästen ..... 100 AS 12

Verschiedenes Zubehör

Reduziermuffe 4-100125-6 ..... 100 AS 13
Zierflansch 4-250-250 ..... 100 AS 14
Verstärkerhalterung 2-100-5 ..... 100 AS 15
Schutzgitter 5-18-6 ..... 100 AS 16

Copyright©Alsident® System 2025.
Änderungen der Designs und Dimensionen vorbehalten.

System 100 - Antistatisch (AS)

Sämtliche Komponente RoHS konform.

Ausführung:

- Absaugarm für Tischmontage
- Reichweite 795 - 2.130 mm
- Empfohlene Luftmenge 140 bis 400 m^3/h
- Rohrdurchmesser Ø100 mmmm
- Rohre und Gelenke aus stoßfestem, leitfähigem, chemisch beständigem Polypropylen (PP)
- Wartungsfreie, leitfähige O-Ringe aus Polyethylen (PE)
- Integrierte Drosselklappe, die in offener Position aus dem Luftstrom ist, um die maximale Durchströmung zu gewährleisten
- Gewindestangen, Federn und Fingerschrauben aus säurefestem Edelstahl (AISI 316LL)
- POP® Niete aus säurefestem Edelstahl (AISI 316L) zur erhöhten Haltbarkeit selbst beim Einsatz im aggressiven Umfeld
- Schutzgitter (Zubehör) erhältlich zur Verhinderung des Einsaugens von Fremdkörpern
- Geprüft für den Einsatz in ESD-Bereichen gemäß IEC 61340-5-1
- Geprüft für den Einsatz in ESD/Ex-Bereichen gemäß EN 80079-36:2016 und EN 80079-37:2016 gemäß ATEX-Direktiv 2014/34/EU mit Kennzeichnung Ex II 1 GD
- Das Erdungskabel für ESD - 1MΩ Sicherheitswiderstand – oder EX-Bereiche wird mitgeliefert
- Zerlegung ohne Werkzeug zwecks Reinigung

Links: Druckverlustdiagramm, Montage ohne Gasfeder, Montage mit Gasfeder, Anleitung zur Anwendung, Prüfberichte, Messungen zur Absaugeffizienz

Arbeitsgebiet

Wir empfehlen, daß die stationäre Arbeitsposition nicht im obersten oder im untersten Teil des Arbeitsgebiets platziert wird.

Alle Maße in mm

** Mit 1 Gasfeder*

*** Mit 2 Gasfedern*

Model 100-55-1-6
Model 100-4540-1-6
Model 100-5545-1-6
Model 100-6555-1-6
Model 100-9065-1-6*
Model 100-10585-1-6**

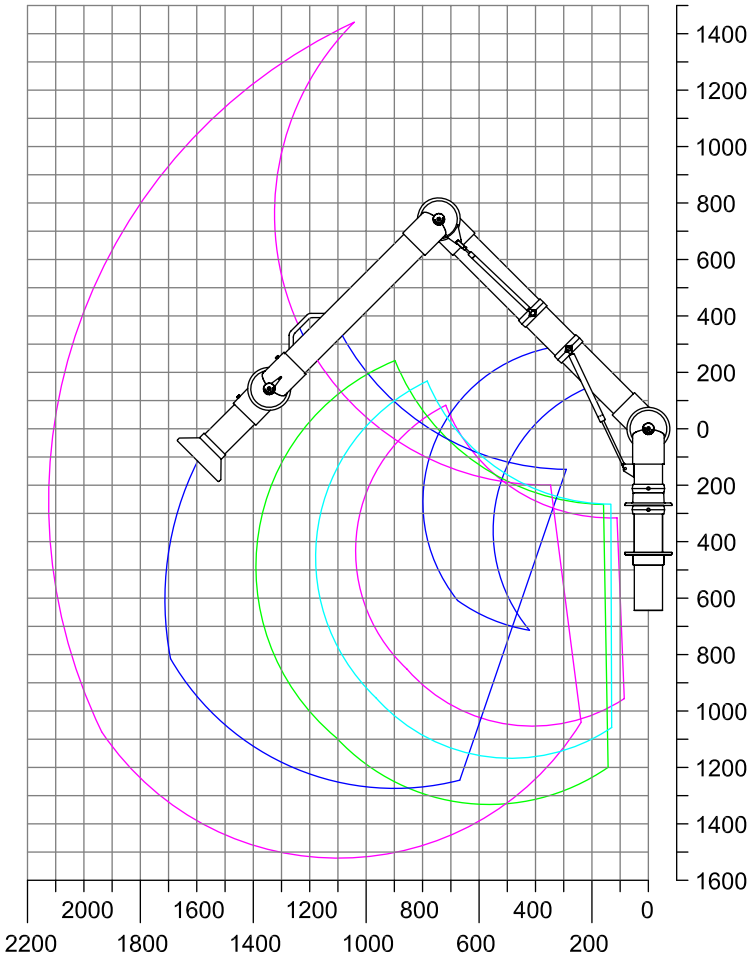

Copyright©Alsident® System 2025.
Änderungen der Designs und Dimensionen vorbehalten.

System 100 - Antistatisch (AS

Sämtliche Komponente RoHS konform.

Ausführung:

- Absaugarm für Wand-/Deckenmontage.
- Reichweite 795 - 2.130 mm
- Empfohlene Luftmenge 140 bis 400 m^3/h
- Rohrdurchmesser Ø100 mmmm
- Rohre und Gelenke aus stoßfestem, leitfähigem, chemisch beständigem Polypropylen (PP)
- Wartungsfreie, leitfähige O-Ringe aus Polyethylen (PE)
- Integrierte Drosselklappe, die in offener Position aus dem Luftstrom ist, um die maximale Durchströmung zu gewährleisten
- Gewindestangen, Federn und Fingerschrauben aus säurefestem Edelstahl (AISI 316LL)
- POP® Niete aus säurefestem Edelstahl (AISI 316L) zur erhöhten Haltbarkeit selbst beim Einsatz im aggressiven Umfeld
- Schutzgitter (Zubehör) erhältlich zur Verhinderung des Einsaugens von Fremdkörpern
- Geprüft für den Einsatz in ESD-Bereichen gemäß IEC 61340-5-1
- Geprüft für den Einsatz in ESD/Ex-Bereichen gemäß EN 80079-36:2016 und EN 80079-37:2016 gemäß ATEX-Direktiv 2014/34/EU mit Kennzeichnung Ex II 1 GD
- Das Erdungskabel für ESD - 1MΩ Sicherheitswiderstand – oder EX-Bereiche wird mitgeliefert
- Zerlegung ohne Werkzeug zwecks Reinigung

Links: Druckverlustdiagramm, Montage ohne Gasfeder, Montage mit Gasfeder, Anleitung zur Anwendung, Prüfberichte, Messungen zur Absaugeffizienz

Arbeitsgebiet

Wir empfehlen, daß die stationäre Arbeitsposition nicht im obersten oder im untersten Teil des Arbeitsgebiets platziert wird.

Alle Maße in mm

** Mit 1 Gasfeder*

*** Mit 2 Gasfedern*

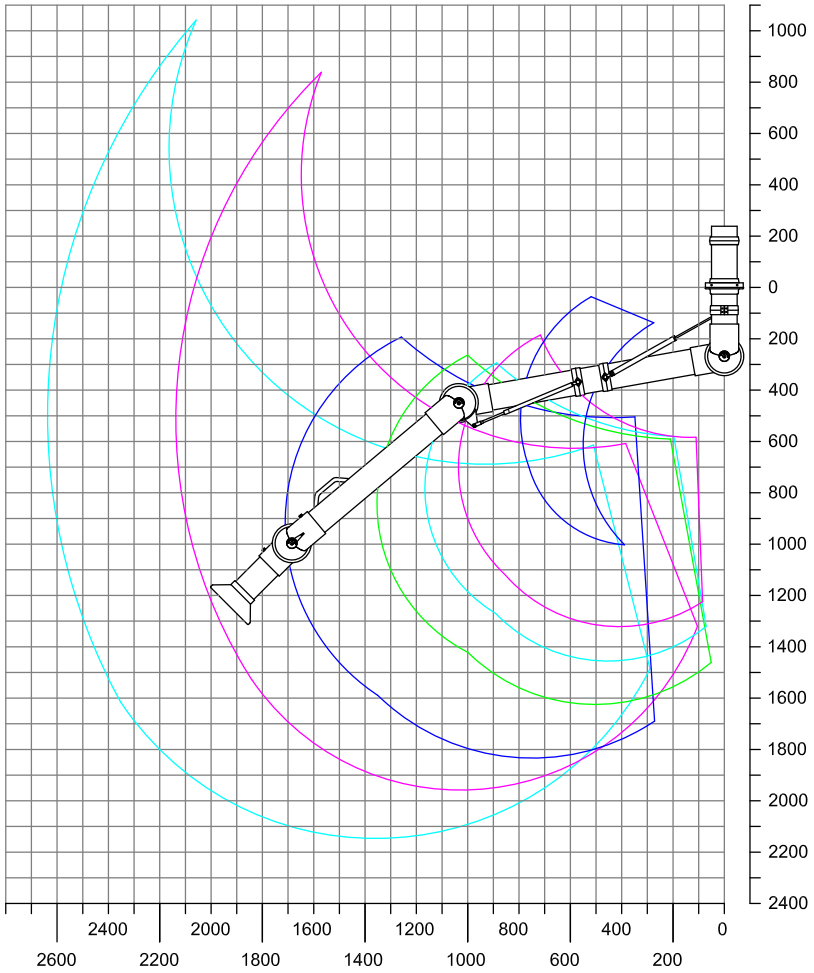

A: Model 100-55-3-6
B: Model 100-4540-3-6
C: Model 100-5545-3-6
D: Model 100-6555-3-6
E: Model 100-9065-3-6*
F: Model 100-10585-3-6**
G: Model 100-135105-3-6**

Copyright©Alsident® System 2025.
Änderungen der Designs und Dimensionen vorbehalten.

Metallhaube 1-10024-6

alsident® system
Für saubere Luft am Arbeitsplatz

System 100 - Antistatisch (AS)

- Metallhaube empfohlen für die Erfassung von Rauch und leichten Staubmengen
- Haubengröße: Ø200 mm
- Haube aus chromatiertem Aluminium TCP zur Gewährleistung einer dauerhaften Leitfähigkeit
- Rohrstutzen und Flansch aus leitfähigem, chemisch beständigem Polypropylen (PP)

Absaugeffizienz

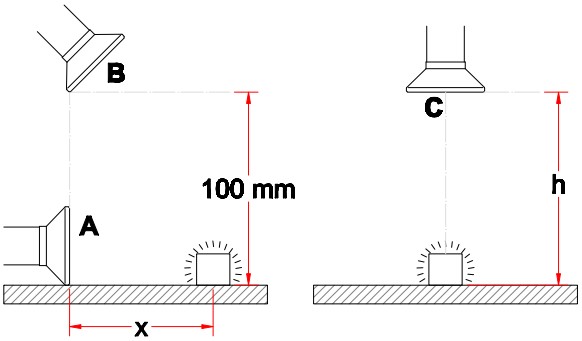

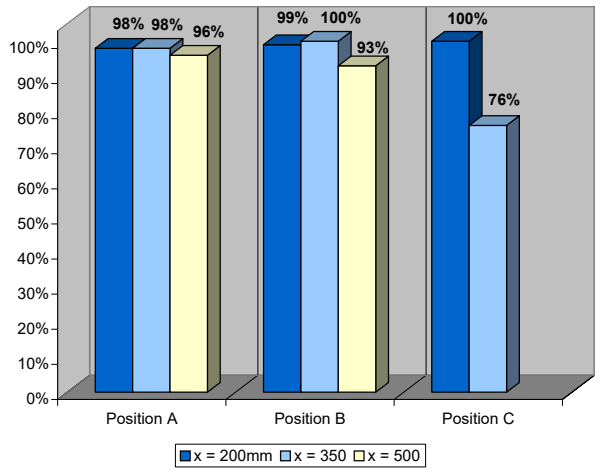

Zeichnung

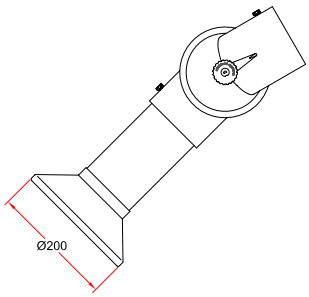

Copyright©Alsident® System 2025.
Änderungen der Designs und Dimensionen vorbehalten.

Rundhaube 1-10035-6

alsident® system
Für saubere Luft am Arbeitsplatz

System 100 - Antistatisch (AS)

- Rundhaube empfohlen für die Erfassung von leichtem Rauch oder Gasen, z.B. über kleine, offene Behälter
- Haubengröße: Ø385 mm
- Erhöhte Stabilität bei der Hantierung der Haube durch Kantenverstärkung
- Erhöhte Leistungsfähigkeit in der Erfassung bei abgewinkelter Platzierung der Haube
- Haube, Rohrstutzen und Flansch aus leitfähigem, chemisch beständigem Polypropylen (PP)

Absaugeffizienz

Für dieses Produkt liegen keine Messungen vor.

Zur optimalen Position, bitte vergleichen Sie mit Artikel 1-10050

Zeichnung

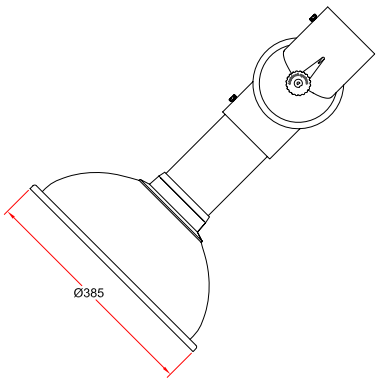

Copyright©Alsident® System 2025.
Änderungen der Designs und Dimensionen vorbehalten.

Rundhaube 1-10050-6

alsident® system
Für saubere Luft am Arbeitsplatz

System 100 - Antistatisch (AS)

- Rundhaube empfohlen für die Erfassung von leichtem Rauch oder Gasen
- Haubengröße: Ø500 mm
- Erhöhte Stabilität bei der Hantierung der Haube durch Kantenverstärkung
- Erhöhte Leistungsfähigkeit in der Erfassung bei abgewinkelter Platzierung der Haube
- Haube, Rohrstutzen und Flansch aus leitfähigem, chemisch beständigem Polypropylen (PP)

Absaugeffizienz

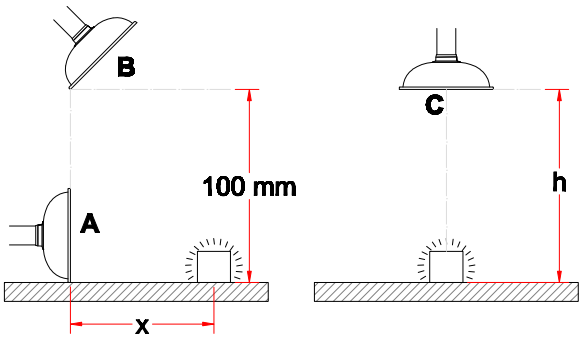

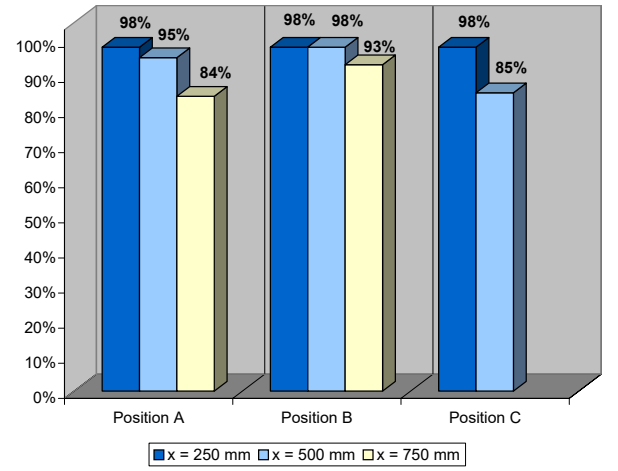

Zeichnung

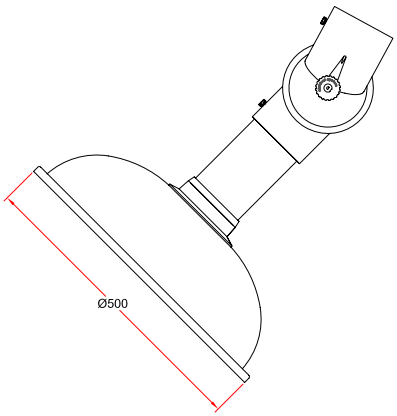

Copyright©Alsident® System 2025.
Änderungen der Designs und Dimensionen vorbehalten.

Metallhaube 1-10036-6

alsident® system
Für saubere Luft am Arbeitsplatz

System 100 - Antistatisch (AS)

- Metallhaube empfohlen für die Erfassung von Warmgas, Rauch oder leichten Staubmengen
- Haubengröße: Ø350 mm
- Erhöhte Leistungsfähigkeit in der Erfassung bei abgewinkelter Platzierung der Haube
- Haube aus chromatiertem Aluminium TCP zur Gewährleistung einer dauerhaften Leitfähigkeit
- Rohrstutzen und Flansch aus leitfähigem, chemisch beständigem Polypropylen (PP)

DAS PRODUKT WURDE AUS DEM SORTIMENT EINGESTELLT

Absaugeffizienz

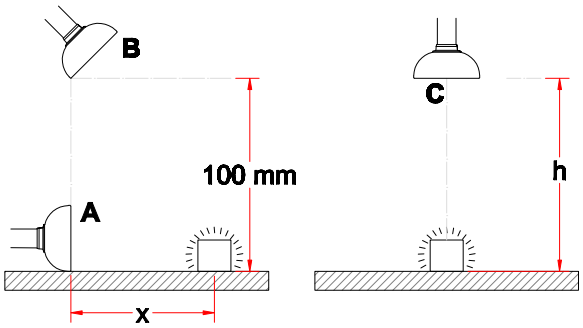

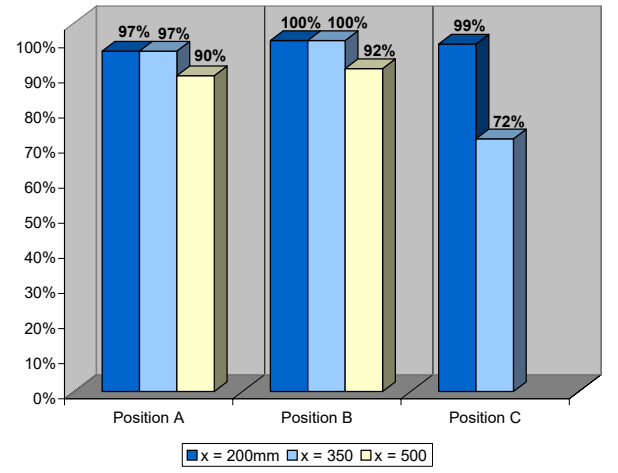

Zeichnung

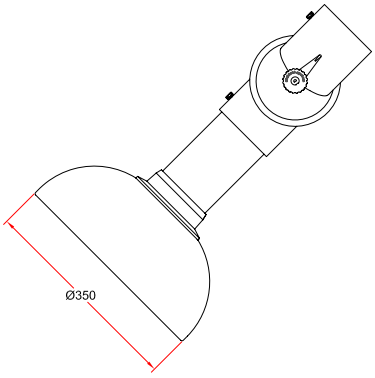

Copyright©Alsident® System 2025.
Änderungen der Designs und Dimensionen vorbehalten.

Flachhaube 1-1004228-6

alsident® system
Für saubere Luft am Arbeitsplatz

System 100 - Antistatisch (AS)

- Flachhaube empfohlen für die Erfassung von schwerem Rauch oder Gasen
- Haubengröße: 410x280 mm
- Erhöhte Leistungsfähigkeit in der Erfassung bei abgewinkelter Platzierung der Haube
- Haube, Rohrstutzen und Flansch aus leitfähigem, chemisch beständigem Polypropylen (PP)

Absaugeffizienz

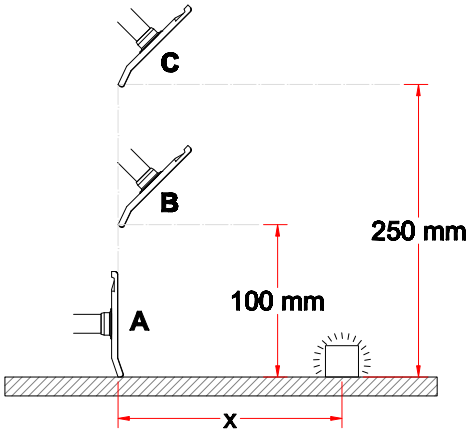

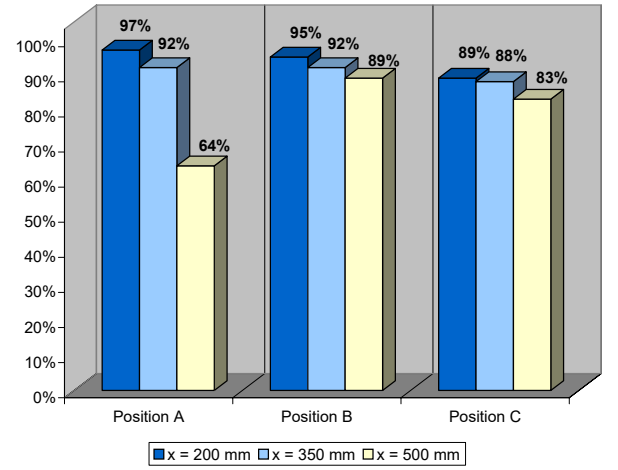

Zeichnung

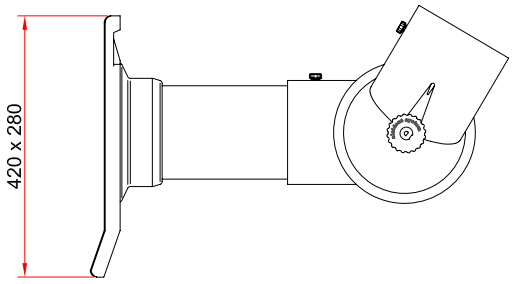

Copyright©Alsident® System 2025.
Änderungen der Designs und Dimensionen vorbehalten.

U-Profil 30-100-5

alsident® system
Für saubere Luft am Arbeitsplatz

System 100 - Antistatisch (AS)

- Halter/U-profil für Verstärkung des Sockelrohrs von langen Absaugarmen für Tischmontage
- Aus Stahlblech mit einer Polyester Voll-Lackierung af allen Flächen
- Farbwahl: weiß

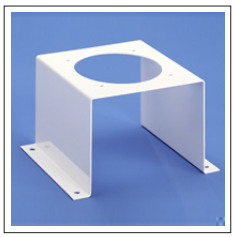

Zeichnung

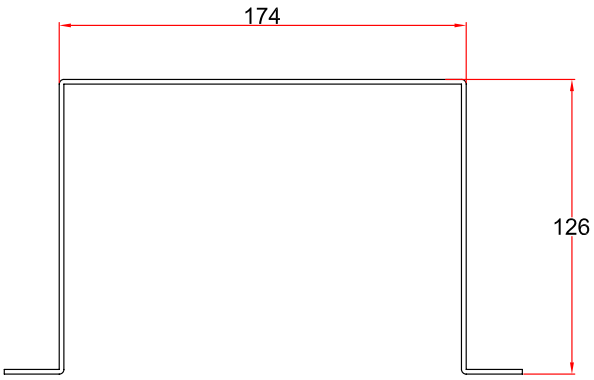

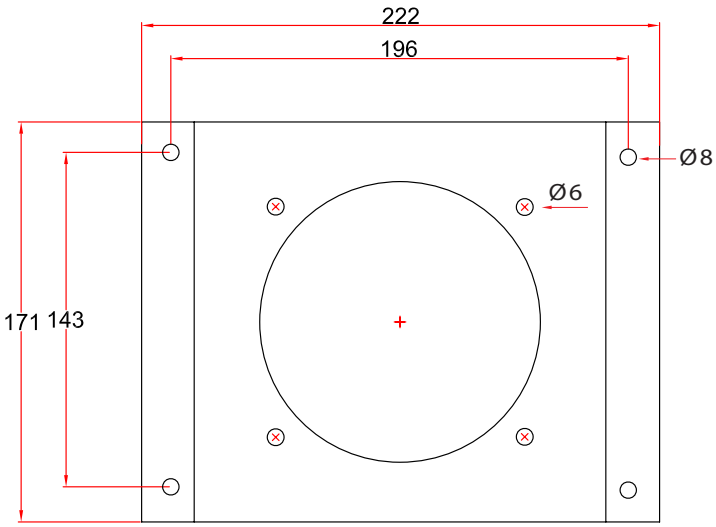

Copyright©Alsident® System 2025.
Änderungen der Designs und Dimensionen vorbehalten.

Wandhalter 2-100-203-050

alsident® system
Für saubere Luft am Arbeitsplatz

System 100 - Antistatisch (AS)

- Halter für die Montage von Absaugarmen für Wand- oder Deckenmontage an der Wand
- Aus Stahlblech mit einer Polyester Voll-Lackierung auf allen Flächen
- Farbe: schwarz
- Einschließlich Reduziermuffe für Kanalanschluss Ø125mm

Zeichnung

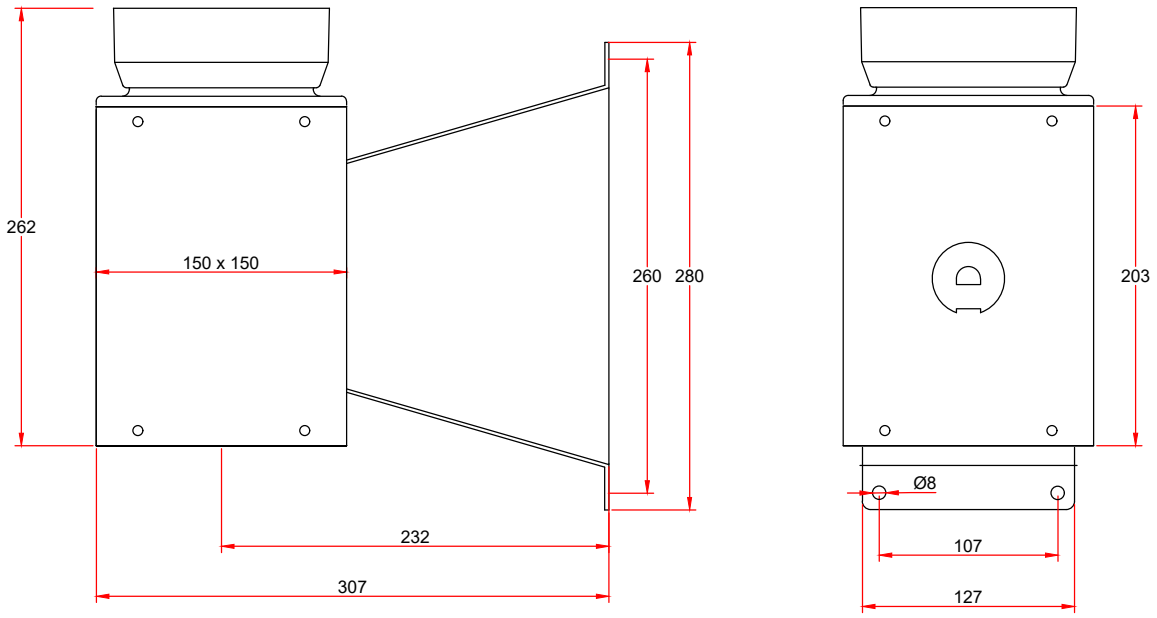

Copyright©Alsident® System 2025.
Änderungen der Designs und Dimensionen vorbehalten.

Wandhalter 2-100-203-22-6

alsident® system
Für saubere Luft am Arbeitsplatz

System 100 - Antistatisch (AS)

- Halter für die Montage von Absaugarmen für Wand- oder Deckenmontage an der Wand
- Aus säurefester Edelstahl (AISI 316L)
- Einschließlich Reduziermuffe für Kanalanschluss Ø125mm

Zeichnung

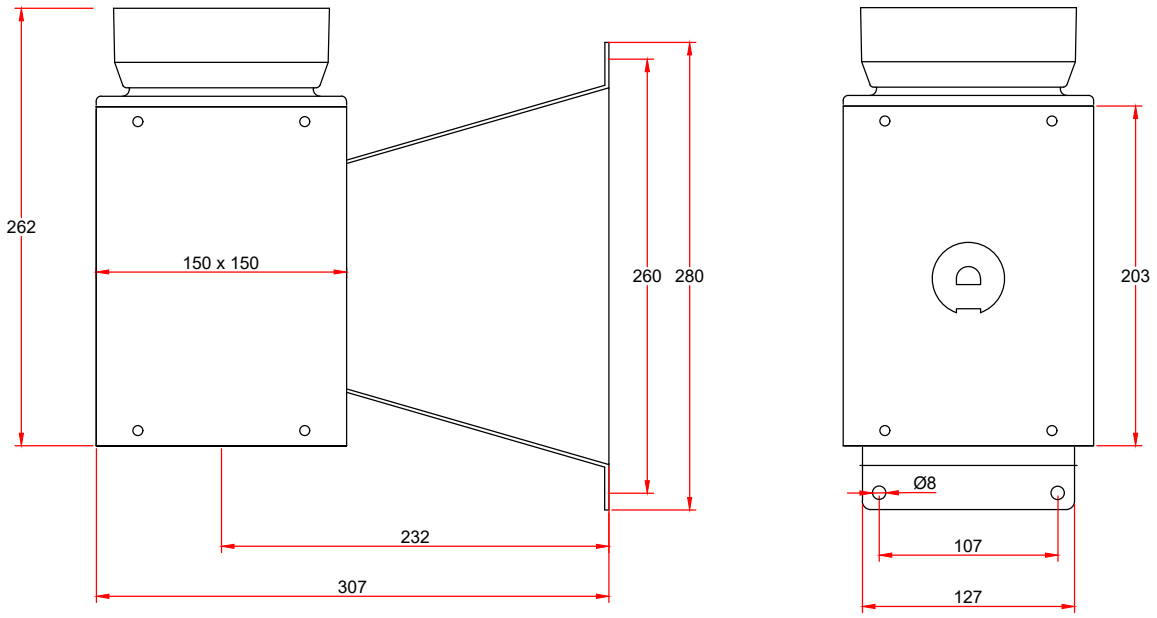

Copyright©Alsident® System 2025.
Änderungen der Designs und Dimensionen vorbehalten.

System 100 - Antistatisch (AS)

- Sockelkasten für die Montage von Absaugarmen für Deckenmontage an der Decke
- Sehr stabile Konstruktion aus Stahlblech
- Erhöhte Haltbarkeit durch die aufwendige Polyester Voll-Lackierung auf allen Flächen
- Anschluss oben (-20) oder Seitenanschluss Ø125 mm (-80)
- Farbwahl: Weiß (-) oder schwarz (-050)
- Abmessung: 150x150 mm
- Länge 500 - 2500 mm

Zeichnung

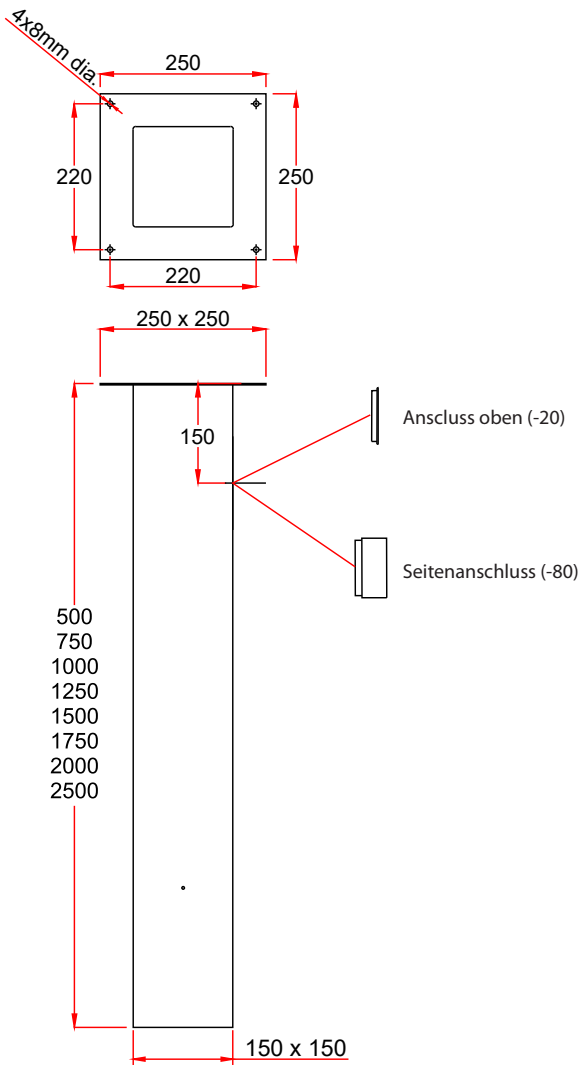

Copyright©Alsident® System 2025.
Änderungen der Designs und Dimensionen vorbehalten.

Reduziermuffe 4-100125-6

alsident® system
Für saubere Luft am Arbeitsplatz

System 100 - Antistatisch (AS)

- Reduziermuffe für Verbindung von Absaugarmen mit Verrohrung
- Reduziert Ø125 - Ø100
- Aus Polypropylen (PP)
- Farbe: schwarz

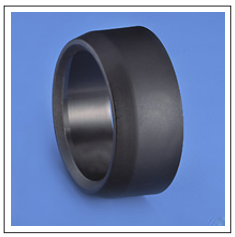

Zeichnung

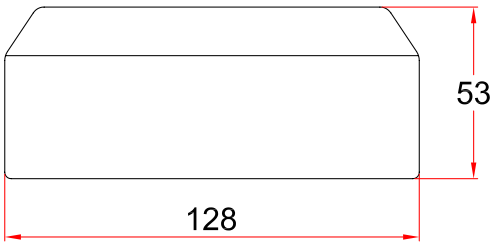

Copyright©Alsident® System 2025.
Änderungen der Designs und Dimensionen vorbehalten.

Zierflansch 4-250-250

System 100 - Antistatisch (AS)

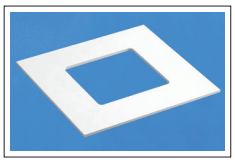

- Zierflansch wird bei versenkten Decken eingesetzt, um die Durchführung des Sockelkastens zuzudecken
- Maße: 250 x 250 mm
- Material: Polystyren
- Mit Kleber oder Schrauben an die Deckenplatte montieren
- Farbe: Weiß

Zeichnung

Keine Zeichnung

Copyright©Alsident® System 2025.
Änderungen der Designs und Dimensionen vorbehalten.

Verstärkerhalterung 2-100-5

alsident® system
Für saubere Luft am Arbeitsplatz

System 100 - Antistatisch (AS)

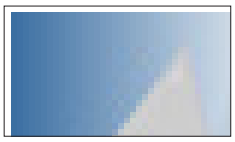

- Vorgesehen für die zusätzliche Abstützung von langen Sockelkästen durch Befestigung zu Deckenschienen oder mittels Zeile zur Decke
- Aus Stahl mit einer weißen Pulverlackierung auf allen Flächen
- Farbe: Weiß
- Maße: 250 x 250 mm

Zeichnung

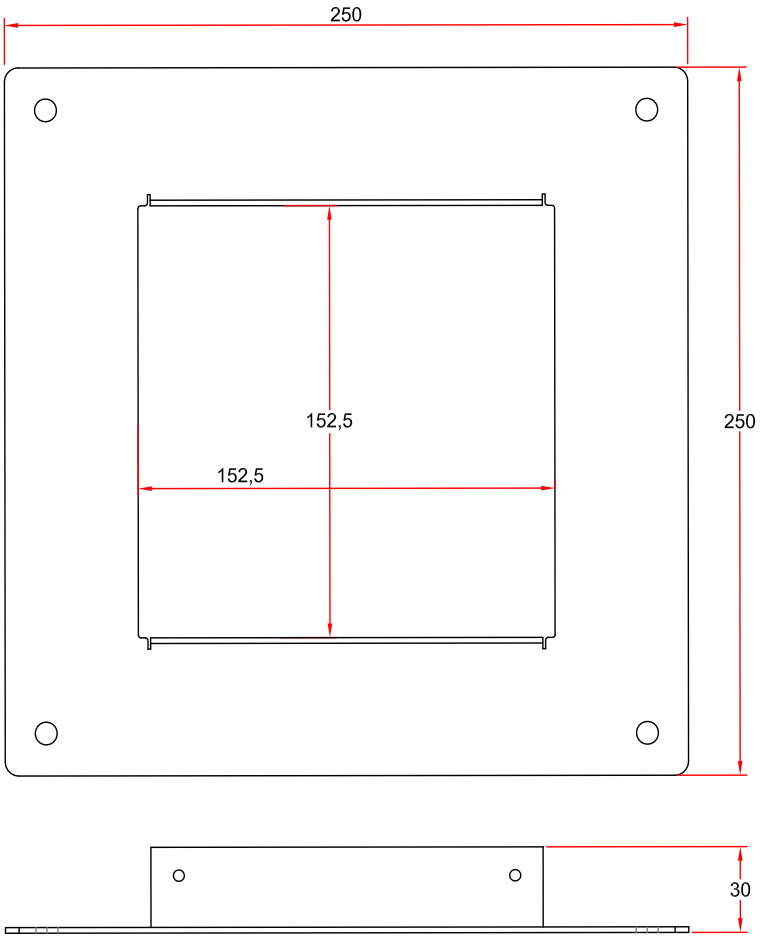

Copyright©Alsident® System 2025.
Änderungen der Designs und Dimensionen vorbehalten.

Schutzgitter 5-18-6

alsident® system

Für saubere Luft am Arbeitsplatz

System 100 - Antistatisch (AS)

- Schutzgitter für Montage in der Haube
- Zur Verhinderung des Einsaugens von Fremdkörpern
- Aus leitfähigem Polypropylen (PP)
- Farbe: schwarz

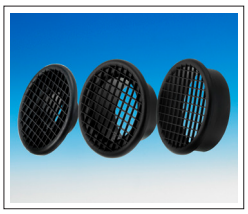

Zeichnung

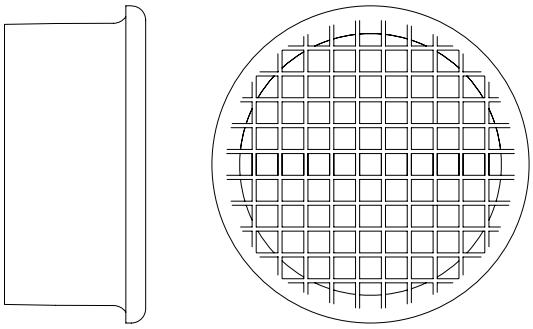

Copyright©Alsident® System 2025.
Änderungen der Designs und Dimensionen vorbehalten.